品番	品　　名	図版及寸法	員数	材　質	備　考
1	正面枠パネル		1	ＰＥ	
2	側面パネル		2	ＰＥ	左右共通
3	後面パネル		1	ＰＥ	
4	屋　根		1	ＰＥ	
5	フラット床Ｂ		1	ＰＥ	
6	組立ビス		1	SUS304	
7	バルベット		1	ＰＰ	
8	レセップ		1	ＰＦ他	
9	角ガラリ		3	ＰＰ	
10	丸ガラリ		2	ＰＰ	
11	小型手洗器		1	陶器	
12	立水栓Ｙ50Ｊ－13		1		
13	流し排水栓ホース		1		
14	ﾎｰｽ用ｸﾘｰﾝﾊﾞｯｷﾝ		2		
15	ＡＨ－200型ポンプ		1		
16	洋式軽水（陶器）ポンプカバー		1		
17	洋式軽水洗ATW-700用水タンク		1		
18	割れないミラー		1		
19	ミラー取付け金具		3	SUS304	
20	ＢＣ－３７便槽		1	ＰＥ	

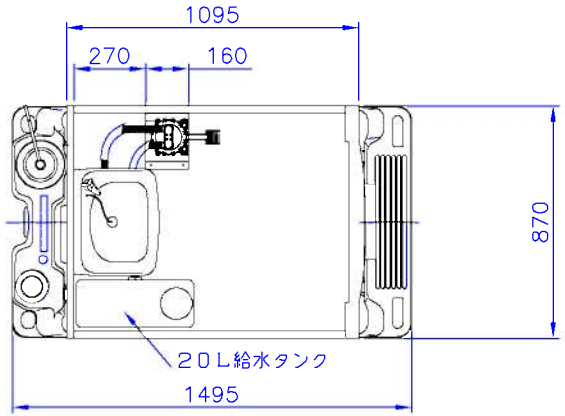

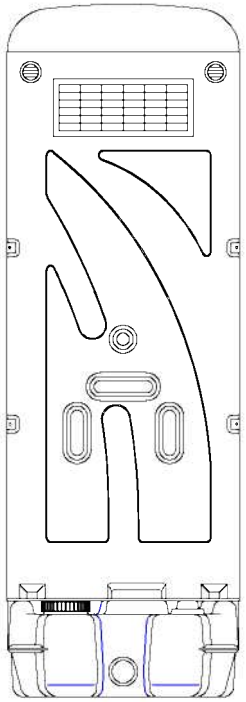

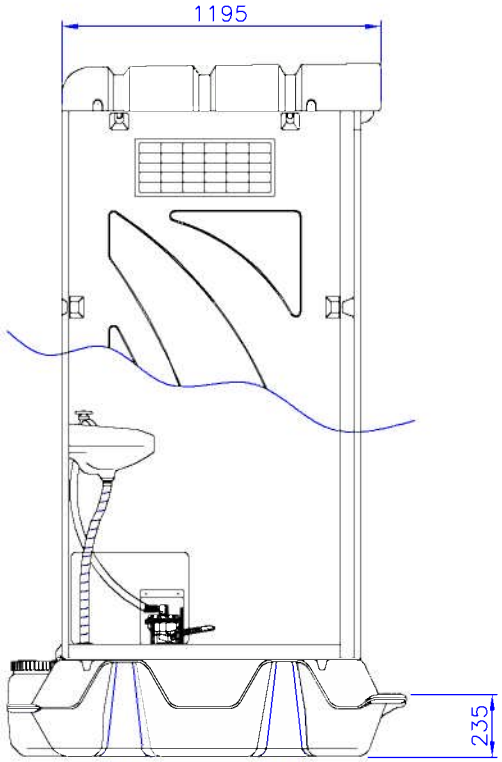

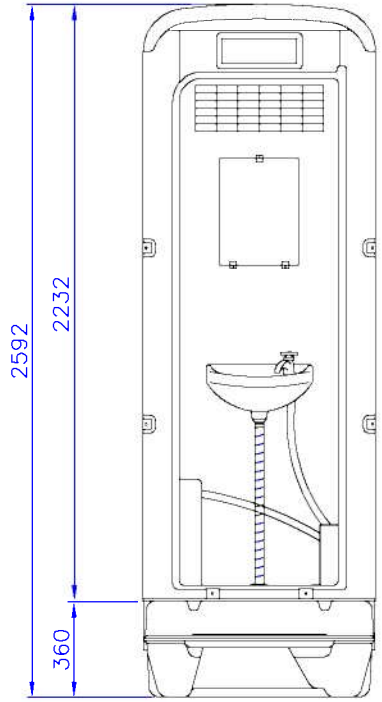

日付	H29.03.06	尺度	1:20		旭ハウス工業(株)
	ＡＵ型手洗軽水洗便槽付	柏木			
型　式	品　名	製図	設計	調査	code